等级 / 尺寸	一般公差(±) 1	2	3
4以下	0.1	0.05	0.03
4 ~ 16	0.15	0.1	0.06
17 ~ 63	0.25	0.15	0.1
64 ~ 125	0.4	0.2	0.15
126 ~ 250	0.6	0.25	0.2
250以上	0.9	0.4	0.3

型号 (Part No)	WS4540-24-NZ01
电压 (Voltage)	24VDC
完全开口(Free-blawing)	
转速 (Speed)	>42000RPM
电流 (Current)	<1.0A
风量 (Air Flow)	>7.0m³/h

完全闭合 (At static pressure)		额定工作点 < At Working Point >	
转速 (Speed)	>45000RPM	风压(Air Pressure)	3.5KPa
电流 (Current)	<0.5A	转速 (Speed)	>44000RPM
风压(Air Pressure)	>4.5KPa	电流 (Current)	<0.8A
重量 (Weight)		风量 (Air Flow)	>3.5m³/h

SYM.	DATE	ECN NO.	DESCRIPTION	DWN.	CHKD.	APPD.

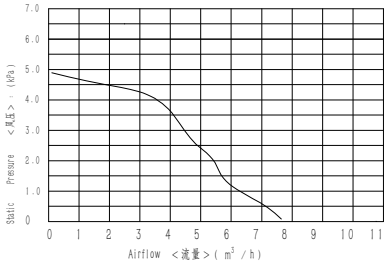

Wiring diagram接线顺序

Pin 1	22AWG	White	白色	SP
Pin 2	22AWG	Blue	蓝色	FG
Pin 3	22AWG	Black	黑色	GND
Pin 4	22AWG	Red	红色	Vcc

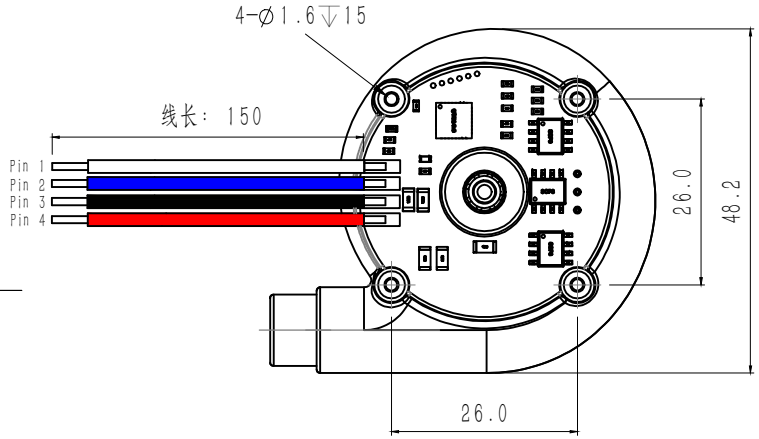

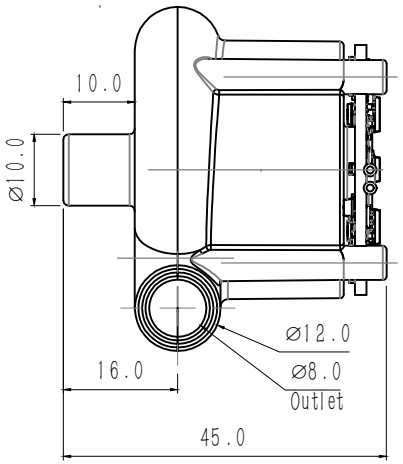

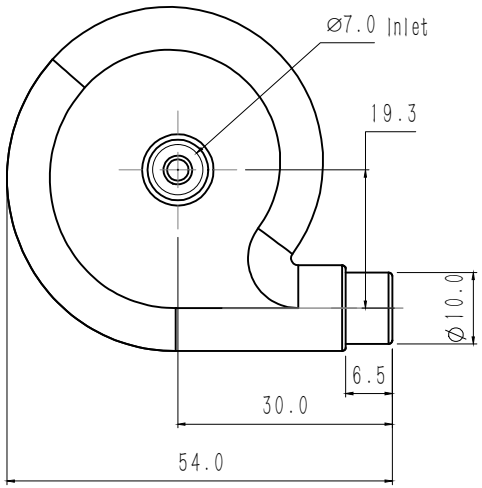

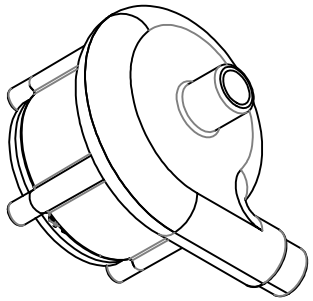

设计 DESIGNED	李泽2021.3.31	标准化 NORMALIZED		总成件号 ASSEMBLY PART NO.: WS4540-24-NZ01			件号 PART NO.:
校对 COLLATED	张红波	审核 CHECKED	余首林	总成件名 ASSEMBLY PART NAME: WS4540-24-NZ01总装图			件名 PART NAME:
工艺 CRAFT		批准 APPROVED	刘雪波				
单位 UNIT	数量 QTY	重量 WEIGHT	比例 SCALE	版本 REV.			材料 MATERIAL:
mm							投影法 PROJECTION: 第一角法
页面 SHEET:		OF 1 1					

Wonsmart
宁波东莱机电有限公司
NINGBO WONSMART MOTOR FAN CO., LTD

版权声明: 以上公开资料属宁波东莱机电有限公司所有。此图纸仅用于工程信息。未经宁波东莱机电有限公司允许, 相关资料不可使用, 也不可用于生产目的。

版本

记号 SYMBOL: ◇—关键尺寸(KEY DIMENSION); △—1…版本变更尺寸(REV. MODIFY DIMENSION)。